LOCKER CH Z4 F

1	SK	Montážny návod
2	CZ	Montážní návod
3	DE	Montageanleitung
4	ENG	Assembly instructions
5	PL	Instrukcja montażu
6	RO	Instrucțiuni de montaj

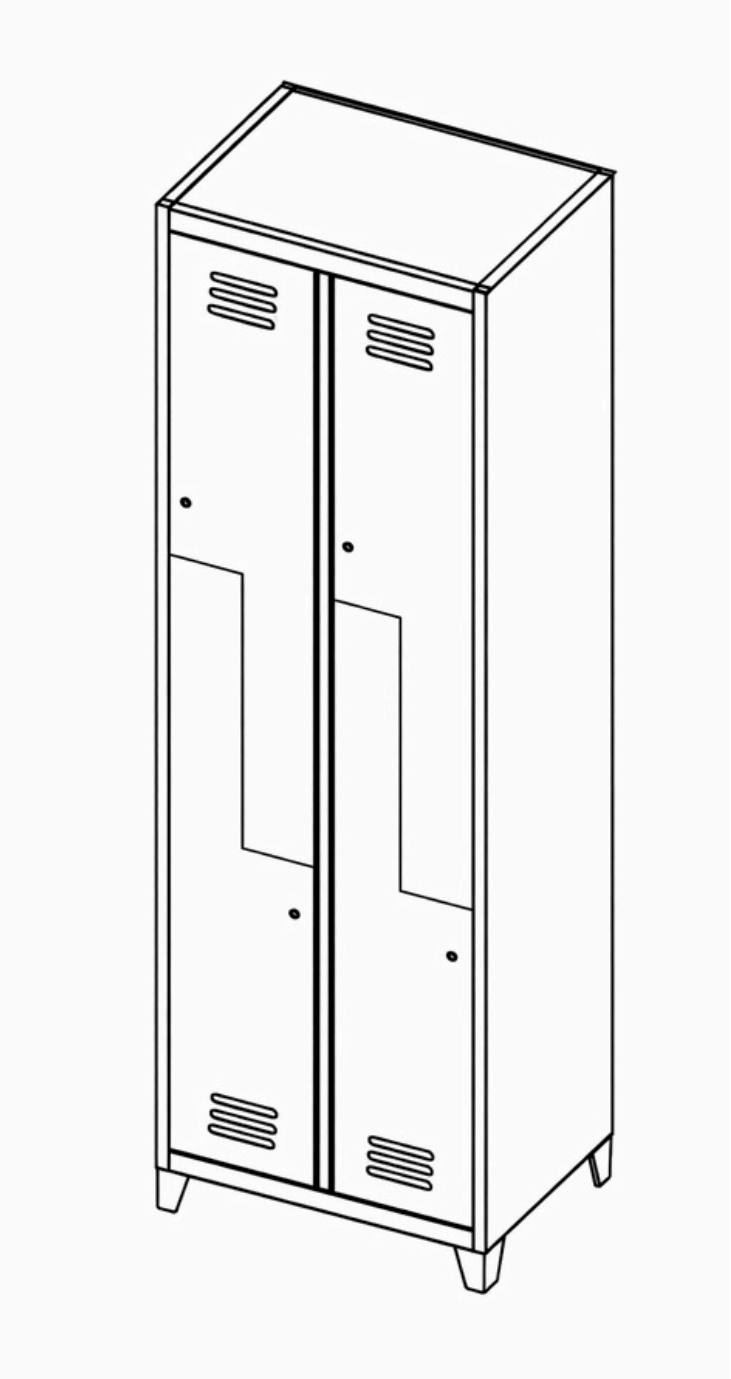

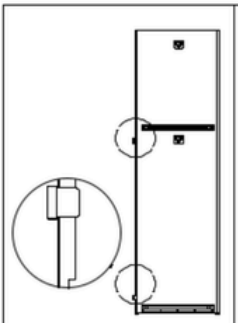

Ľavá strana: 1 ks

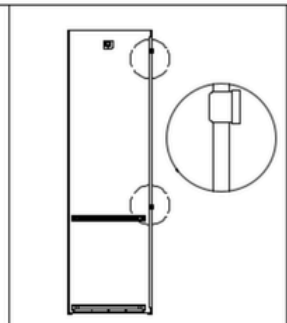

Pravá strana: 1 ks

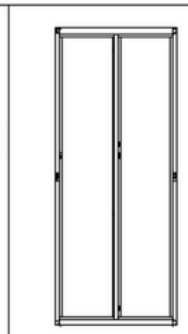

Rám dverí: 1 ks

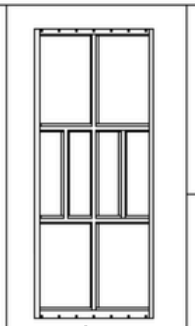

Zadná doska: 1 ks

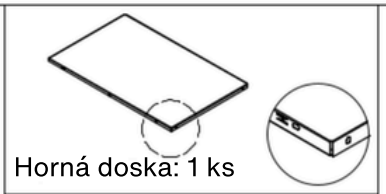

Horná doska: 1 ks

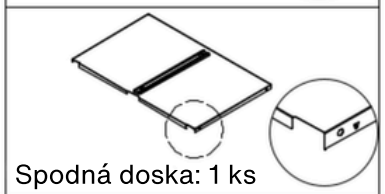

Spodná doska: 1 ks

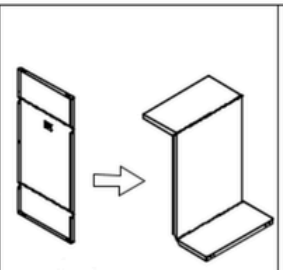

Deliaca doska:
(malá) 1 ks
(veľká) 1 ks

Dvere
(dolné): 2 ks

Dvere
(horné): 2 ks

Stredová
doska: 1 ks

Stojné
nohy: 4 ks

Závesná tyč:
(stredná) 1 ks
(malá) 2 ks
(veľká) 1 ks

Samorezné skrutky
(5x10): 39 ks

Kľúč:
4 sady

Háčik: 8 ks

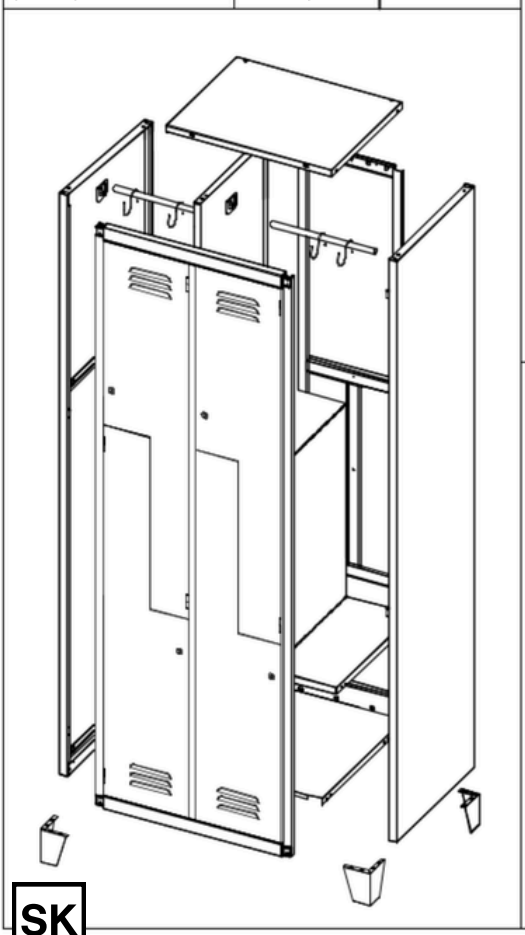

1

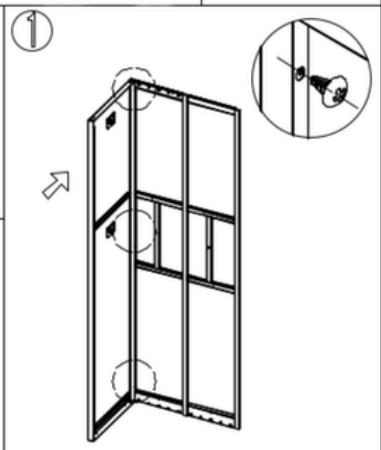

Pripevnite ľavú stranu k zadnej doske pomocou samorezných skrutiek (5x10).

2

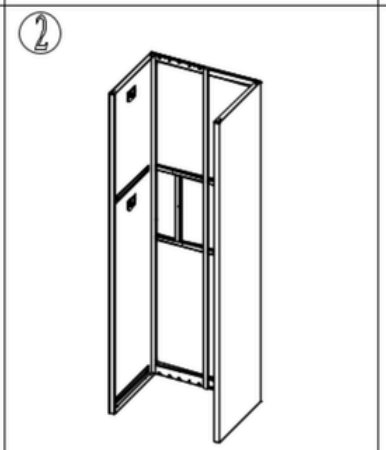

Rovnakým spôsobom pripevnite pravú stranu k zadnej doske.

3

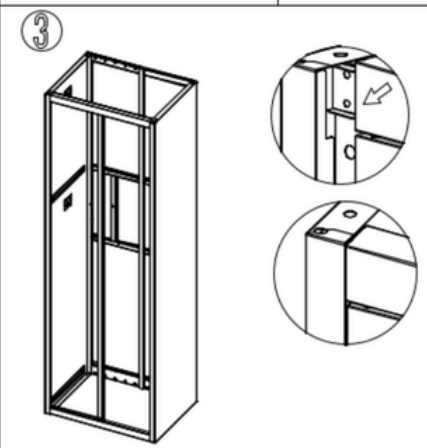

Upevnite rám dverí
na obe bočné dosky.

4

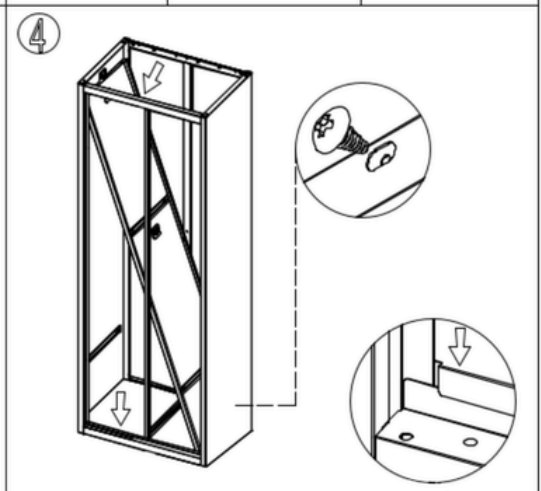

Nainštalujte spodnú dosku, potom upevnite stredovú dosku podľa označenia.

5

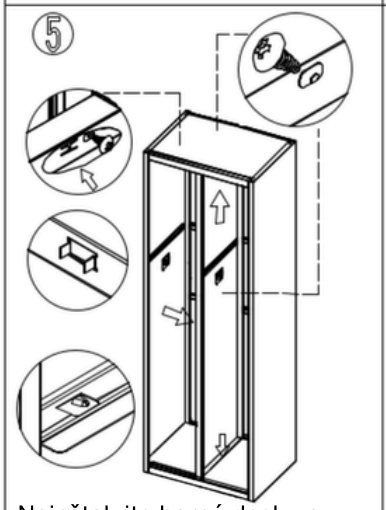

Nainštalujte hornú dosku a upevnite ju skrutkami (5x10).

6

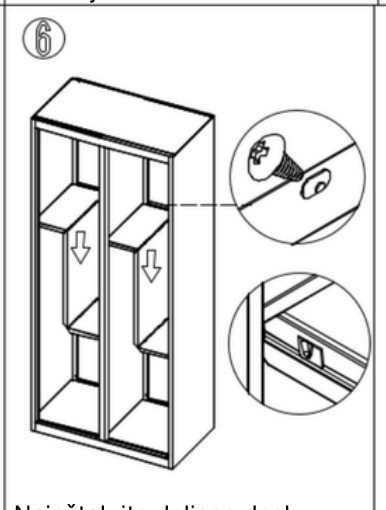

Nainštalujte deliace dosky podľa nákresu.

7

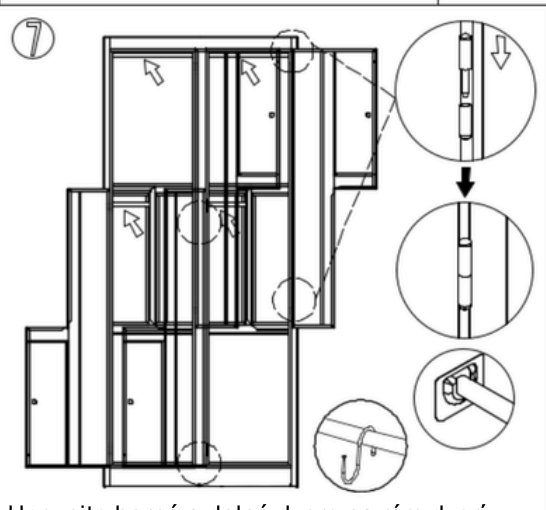

Upevnite horné a dolné dvere na rám dverí, potom vložte závesné tyče na správne miesto.

8

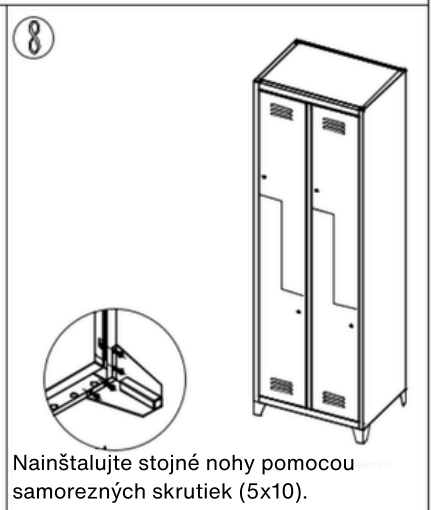

Nainštalujte stojné nohy pomocou samorezných skrutiek (5x10).
Upravte jednotlivé časti tak, aby po montáži všetko správne sedelo.

SK

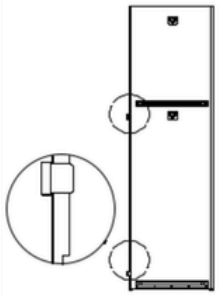

Levá strana: 1 ks

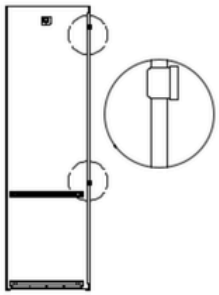

Pravá strana: 1 ks

Rám dveří: 1 ks

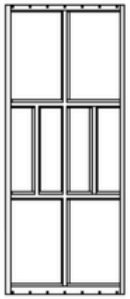

Zadní deska: 1 ks

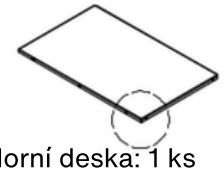

Horní deska: 1 ks

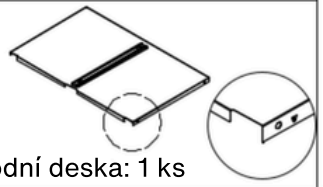

Spodní deska: 1 ks

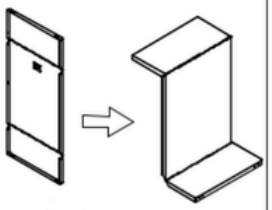

Dělicí deska:
(malá) 1 ks
(velká) 1 ks

Dveře (dolní): 2 ks

Dveře (horní): 2 ks

Středová deska: 1 ks

Stojné nohy: 4 ks

Závěsná tyč:
(střední) 1 ks
(malá) 2 ks
(velká) 1 ks

Samořezné šrouby (5x10): 39 ks

Klíč:
4 sady

Háček: 8 ks

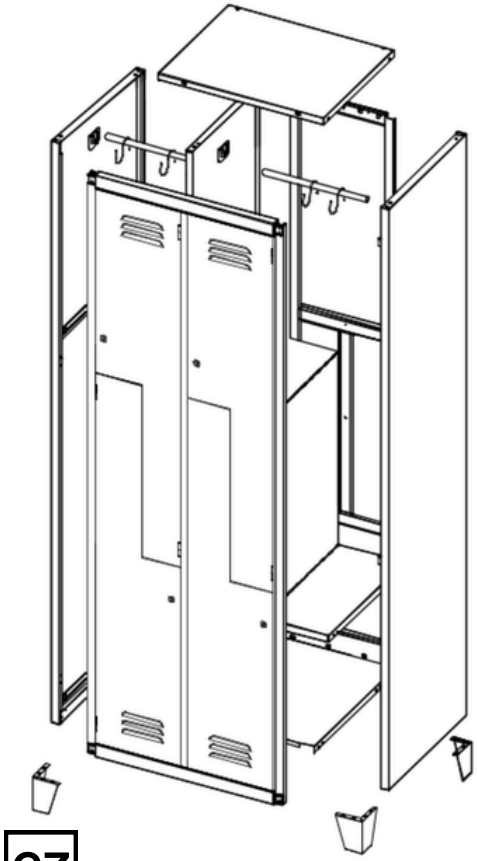

1

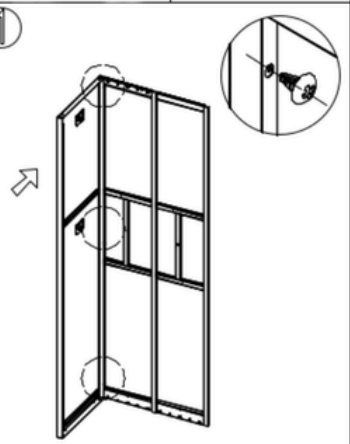

Připevněte levou stranu k zadní desce pomocí samořezných šroubů (5x10).

2

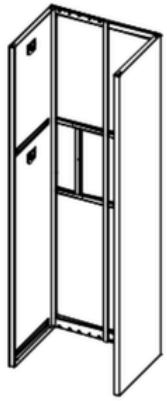

Stejným způsobem připevněte pravou stranu k zadní desce.

3

Upevněte rám dveří na obě boční desky.

4

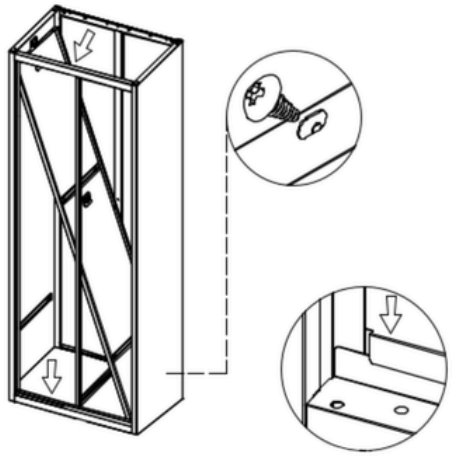

Nainstalujte spodní desku, poté upevněte středovou desku podle označení.

5

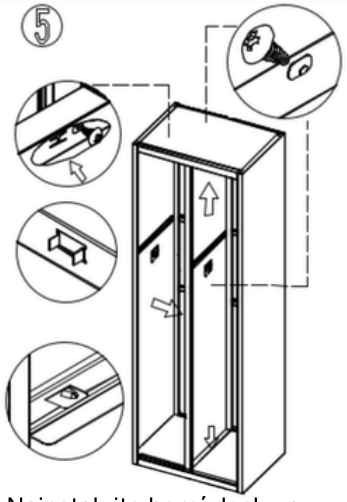

Nainstalujte horní desku a upevněte ji šrouby (5x10).

6

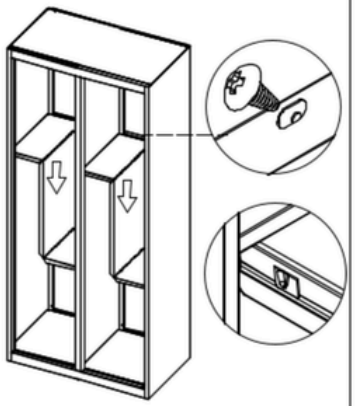

Nainstalujte dělicí desky podle nákresu.

7

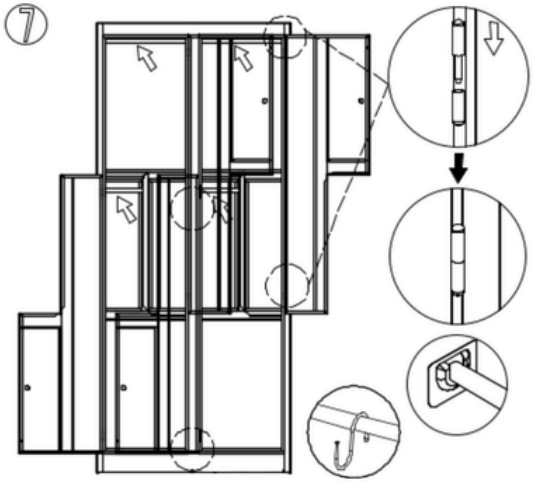

Upevněte horní a dolní dveře na rám dveří, poté vložte závěsné tyče na správné místo.

8

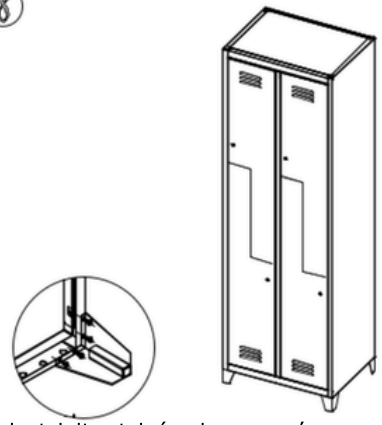

Nainstalujte stojné nohy pomocí samořezných šroubů (5x10).
Upravte jednotlivé části tak, aby po montáži vše správně sedělo.

CZ

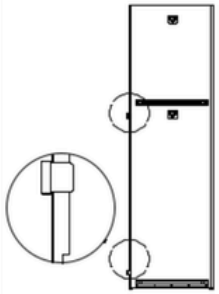

Linke Seite: 1 Stk.

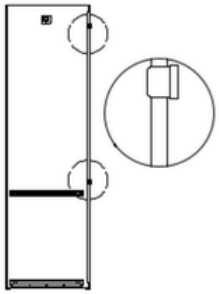

Rechte Seite: 1 Stk.

Türrahmen: 1 Stk.

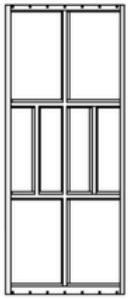

Rückwand: 1 Stk.

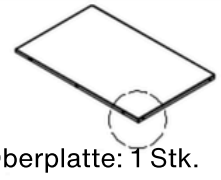

Oberplatte: 1 Stk.

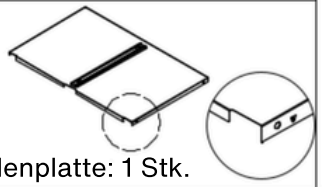

Bodenplatte: 1 Stk.

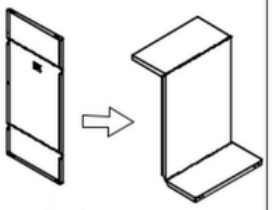

Trennplatte: (klein) 1 Stk. (groß) 1 Stk.

Türen (unten): 2Stk.

Türen (oben): 2 Stk.

Mittelplatte: 1 Stk.

Standfüße: 4 Stk.

Kleiderstange: (mittel) 1 Stk. (klein) 2 Stk. (groß) 1 Stk.

Selbstschneidende Schrauben (5x10): 39 Stk.

Schlüssel: 4 Sätze

Haken: 8 Stk.

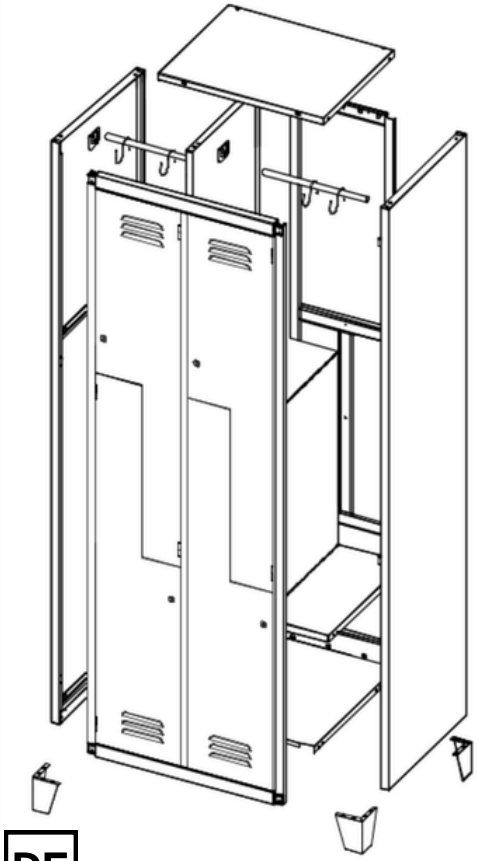

DE

1

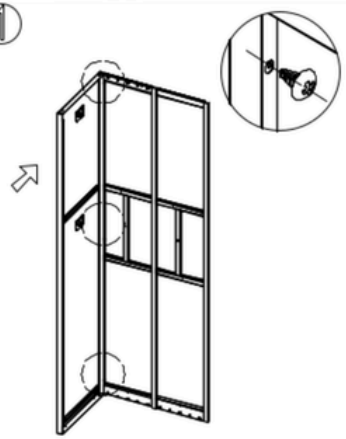

Befestigen Sie die linke Seite mit der Rückwand mittels selbstschneidender Schrauben (5x10).

2

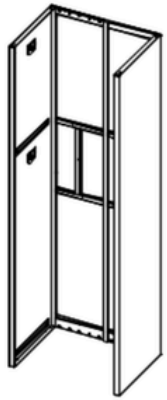

Befestigen Sie die rechte Seite auf die gleiche Weise an der Rückwand.

3

Montieren Sie den Türrahmen an beiden Seitenplatten.

4

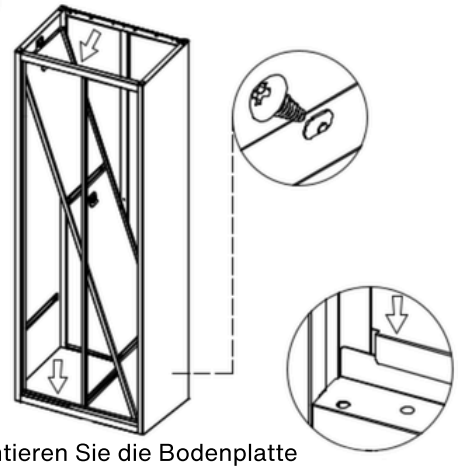

Montieren Sie die Bodenplatte und befestigen Sie anschließend die Mittelplatte gemäß Markierung.

5

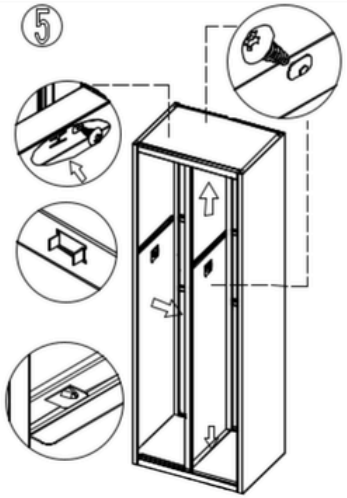

Montieren Sie die Oberplatte und befestigen Sie sie mit Schrauben (5x10).

6

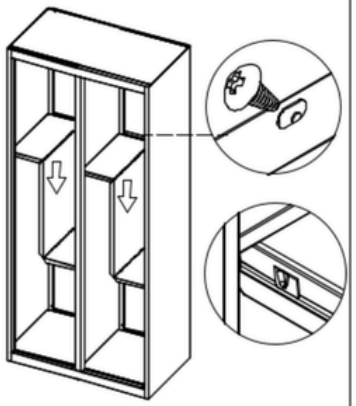

Montieren Sie die Trennplatten gemäß Zeichnung.

7

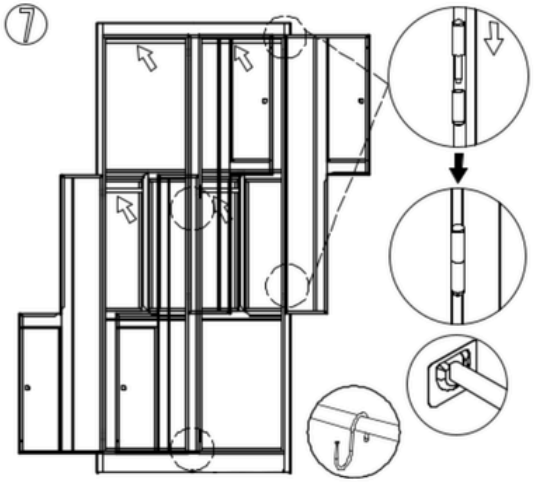

Befestigen Sie die oberen und unteren Türen am Türrahmen und setzen Sie anschließend die Kleiderstangen an die richtige Position.

8

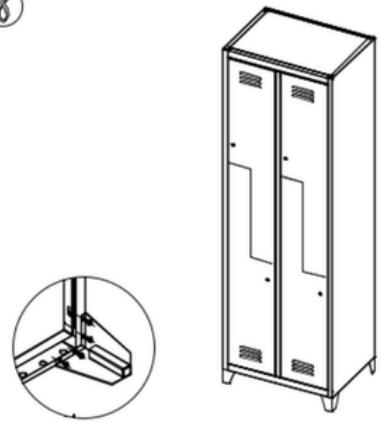

Montieren Sie die Standfüße mit selbstschneidenden Schrauben (5x10). Richten Sie alle Teile so aus, dass nach der Montage alles korrekt passt.

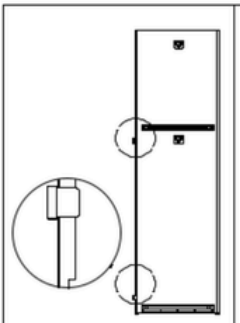

Left Side: 1 Pc

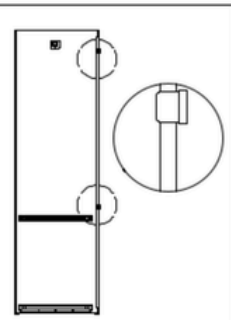

Right Side: 1 Pc

Door Frame: 1 Pc

Back Plate: 1 Pc

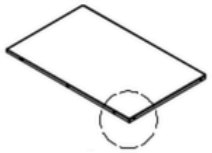

Top Plate:1 Pc

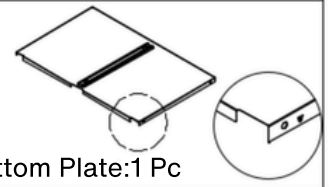

Bottom Plate:1 Pc

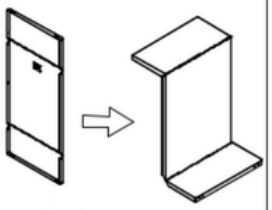

Division Plate:
(Small): 1 Pc
(Big): 1 Pc

Door (Down): 2 Pcs

Door (Upper): 2 Pcs

Middle Plate: 1 Pc

Standing Feet: 4 Pcs

Hanging Rod:
(Mid-size): 1 Pc
(Small): 2 Pc
(Big): 1 Pc

Self-tapping Screw (5x10): 39 Pcs

Key: 4 Sets

Hook: 8 Pcs

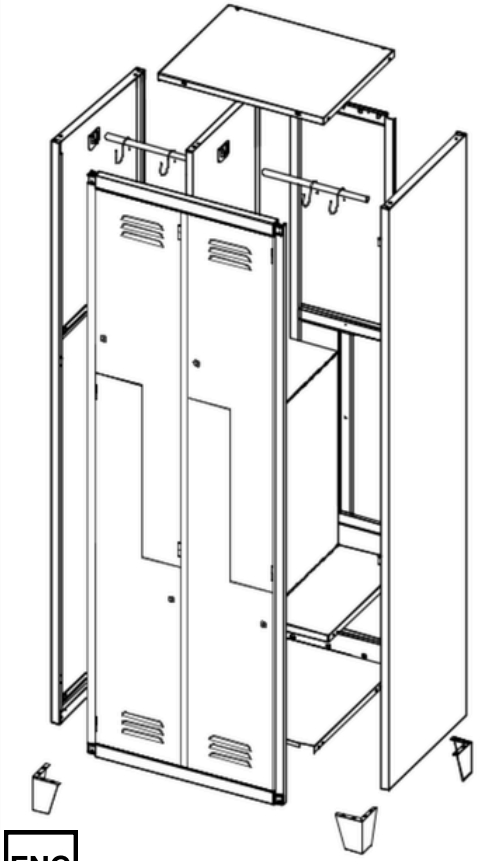

ENG

1

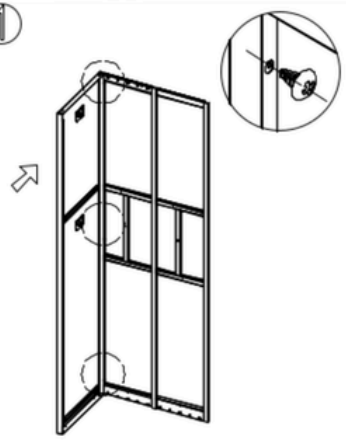

Bolt the left side and back plate with self-tapping screws (5x10)

2

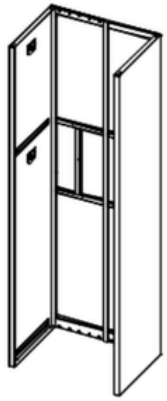

Bolt the right plate and back plate in the same way as the first step

3

Fix the door frame onto both of the ide plates

4

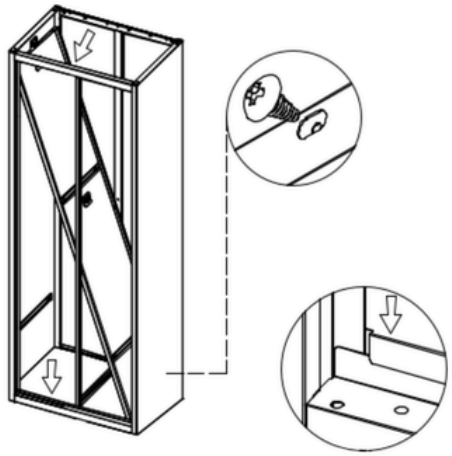

Install the bottom plate, then fix the middle plate as the sign

5

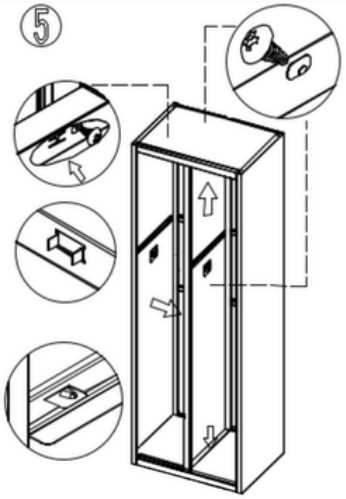

Install the top plate and fix it with screws (5x10)

6

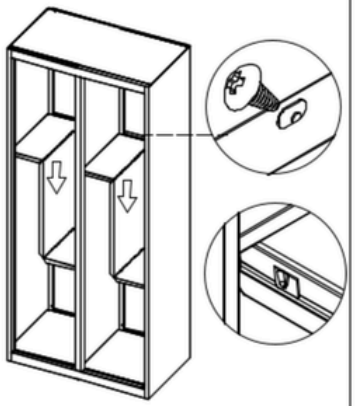

Install the division plates as the drawing

7

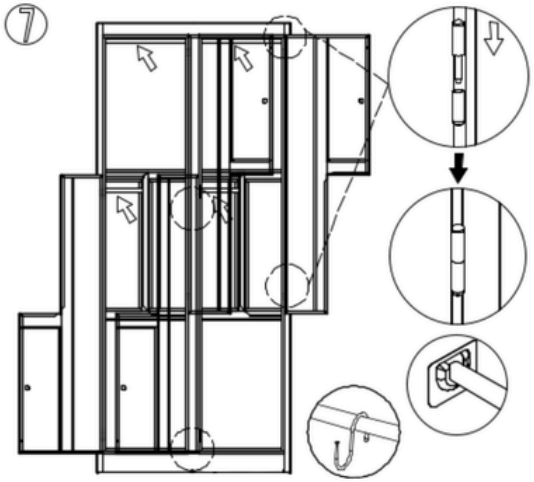

Fix the upper and down doors to door frame, then put the hanging rods in right position.

8

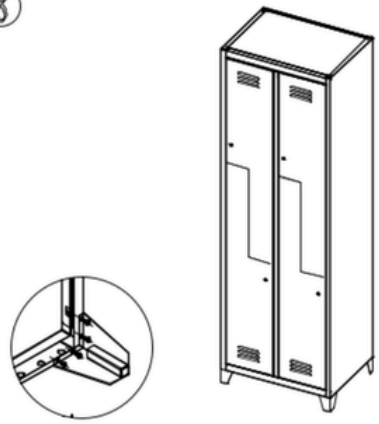

Install the standing feet with self-tapping screw (5x10). Adjust each part till well after installation.

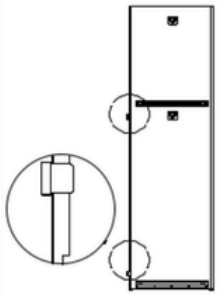

Lewa strona: 1 szt.

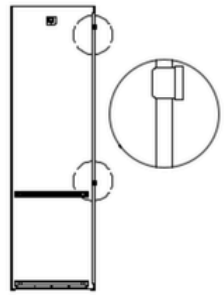

Prawa strona: 1 szt.

Rama drzwi: 1 szt.

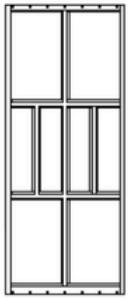

Tylna płyta: 1 szt.

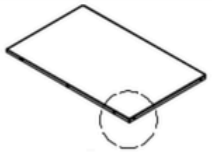

Górna płyta: 1 szt.

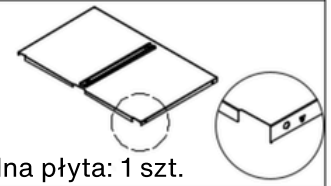

Dolna płyta: 1 szt.

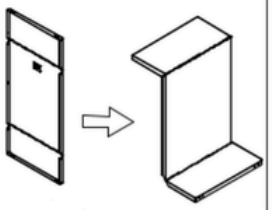

Płyta dzieląca:
(mała) 1 szt.
(duża) 1 szt.

Drzwi dolne:
2 szt.

Drzwi górne:
2 szt.

Płyta środkowa:
1 szt.

Nóżki: 4 szt.

Drążek
na ubrania:
(średni) 1 szt.
(mały) 2 szt.
(duży) 1 szt.

Wkręty
samogwintujące
(5x10): 39 szt.

Klucz:
4 zestawy

Haczyk:
8 szt.

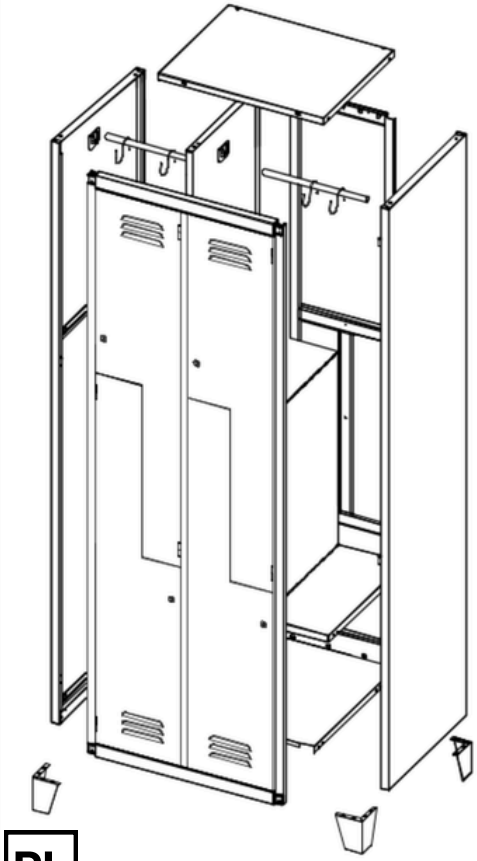

1

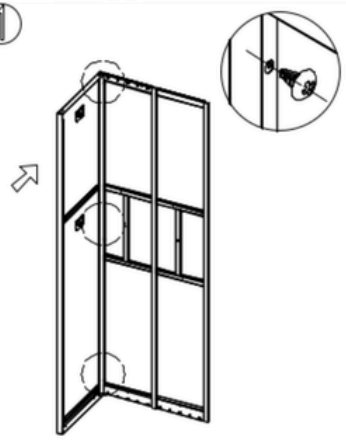

Przymocuj lewą stronę do tylnej
płyty za pomocą wkrętów
samogwintujących (5x10).

2

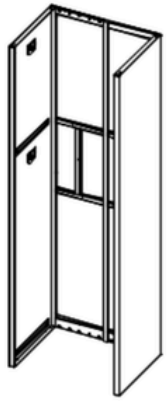

Przymocuj prawą stronę do
tylnej płyty w ten sam sposób
jak w pierwszym kroku.

3

Zamocuj ramę
drzwi do obu płyt bocznych.

4

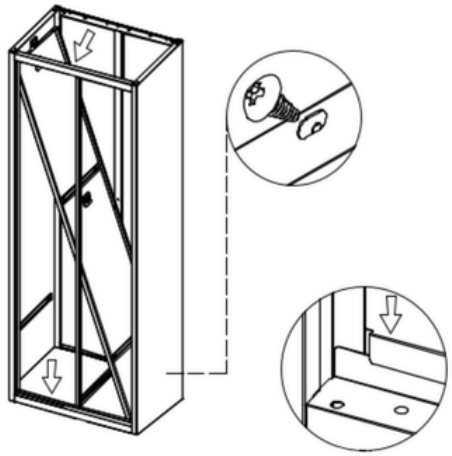

Zamontuj dolną płytę, następnie przymocuj
płytę środkową zgodnie z oznaczeniem.

5

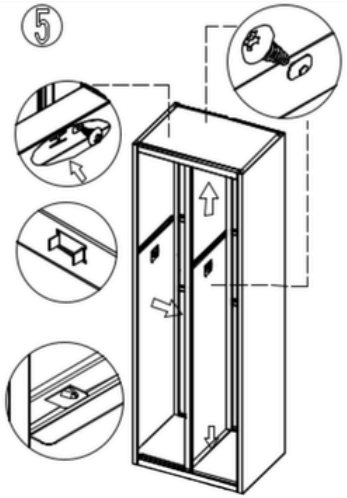

Zamontuj górną płytę
i przymocuj ją wkrętami (5x10).

6

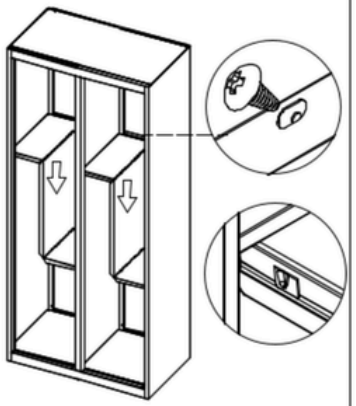

Zamontuj płyty
dzielące zgodnie z rysunkiem.

7

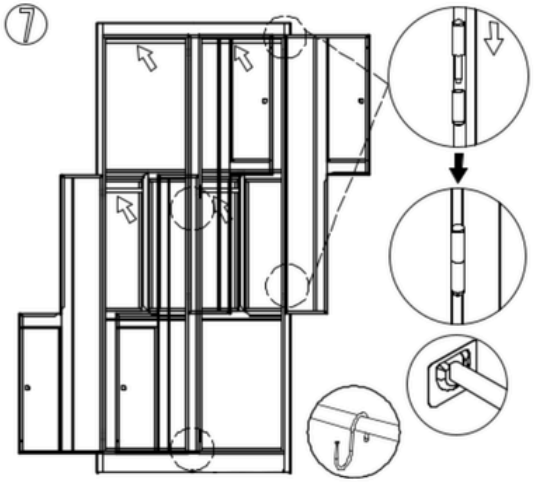

Zamocuj górne i dolne drzwi do ramy drzwi,
następnie umieść drążki we właściwych miejscach.

8

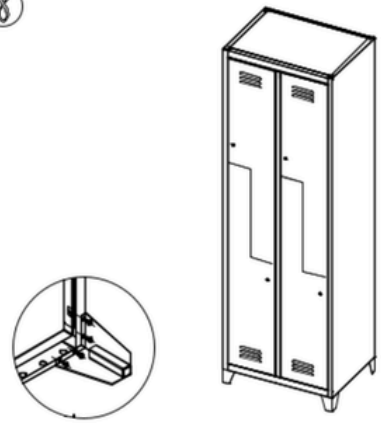

Zamontuj nóżki za pomocą wkrętów
samogwintujących (5x10).
Po montażu wyreguluj wszystkie
elementy, aby dobrze do siebie pasowały.

PL

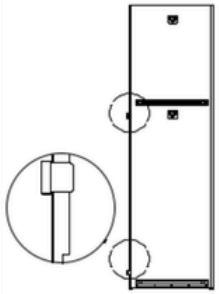

Partea stângă: 1 buc.

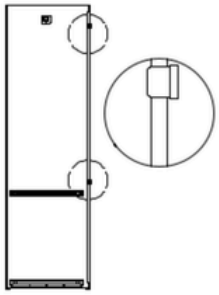

Partea dreaptă: 1 buc.

Cadru ușă: 1 buc.

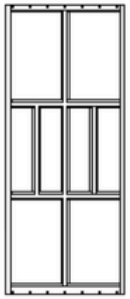

Placă spate: 1 buc.

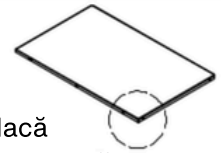

Placă superioară: 1 buc.

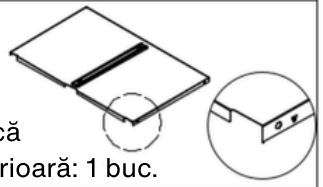

Placă inferioară: 1 buc.

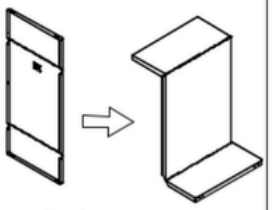

Placă de separare: (mică) 1 buc. (mare) 1 buc.

Uși inferioare: 2 buc.

Uși superioare: 2 buc.

Placă mijlocie: 1 buc.

Picioare: 4 buc.

Bară de agățat: (medie) 1 buc. (mică) 2 buc. (mare) 1 buc.

Șuruburi autofiletante (5x10): 39 buc.

Cheie: 4 seturi

Cârlig: 8 buc.

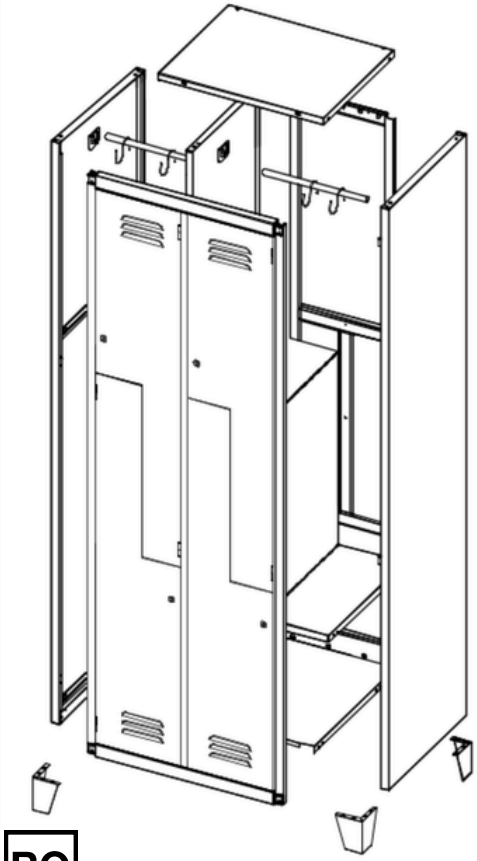

1

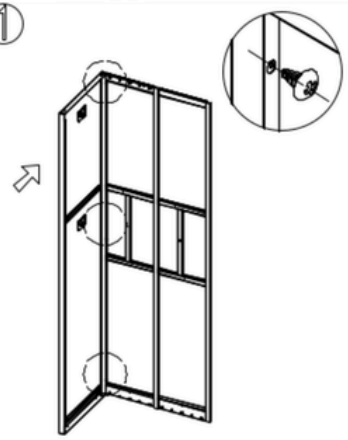

Fixați partea stângă de placa din spate cu șuruburi autofiletante (5x10).

2

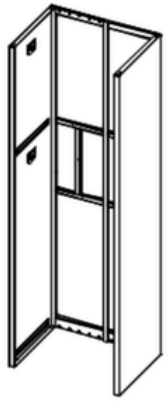

Fixați partea dreaptă de placa din spate în același mod ca la primul pas.

3

Fixați cadrul ușii pe ambele plăci laterale.

4

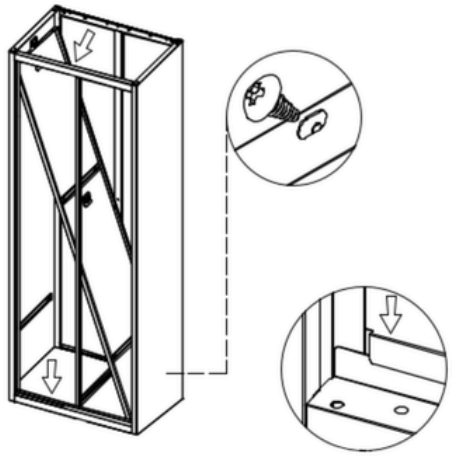

Montați placa inferioară, apoi fixați placa mijlocie conform marcajului.

5

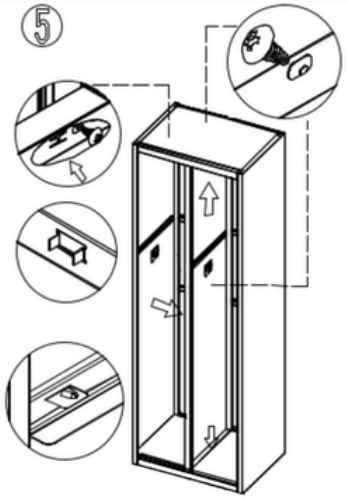

Montați placa superioară și fixați-o cu șuruburi (5x10).

6

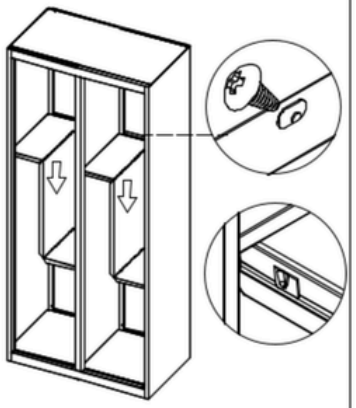

Montați plăcile de separare conform desenului.

7

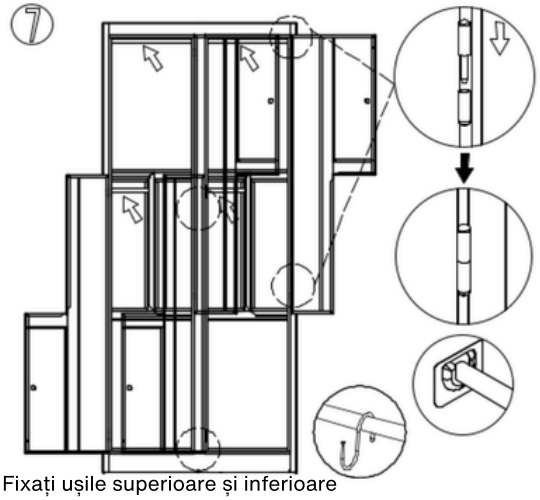

Fixați ușile superioare și inferioare pe cadrul ușii, apoi poziționați barele de agățat în locurile corespunzătoare.

8

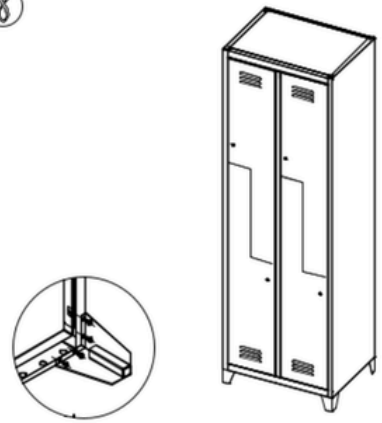

Montați picioarele cu șuruburi autofiletante (5x10).
După instalare, ajustați fiecare componentă pentru a se potrivi corect.

RO